1

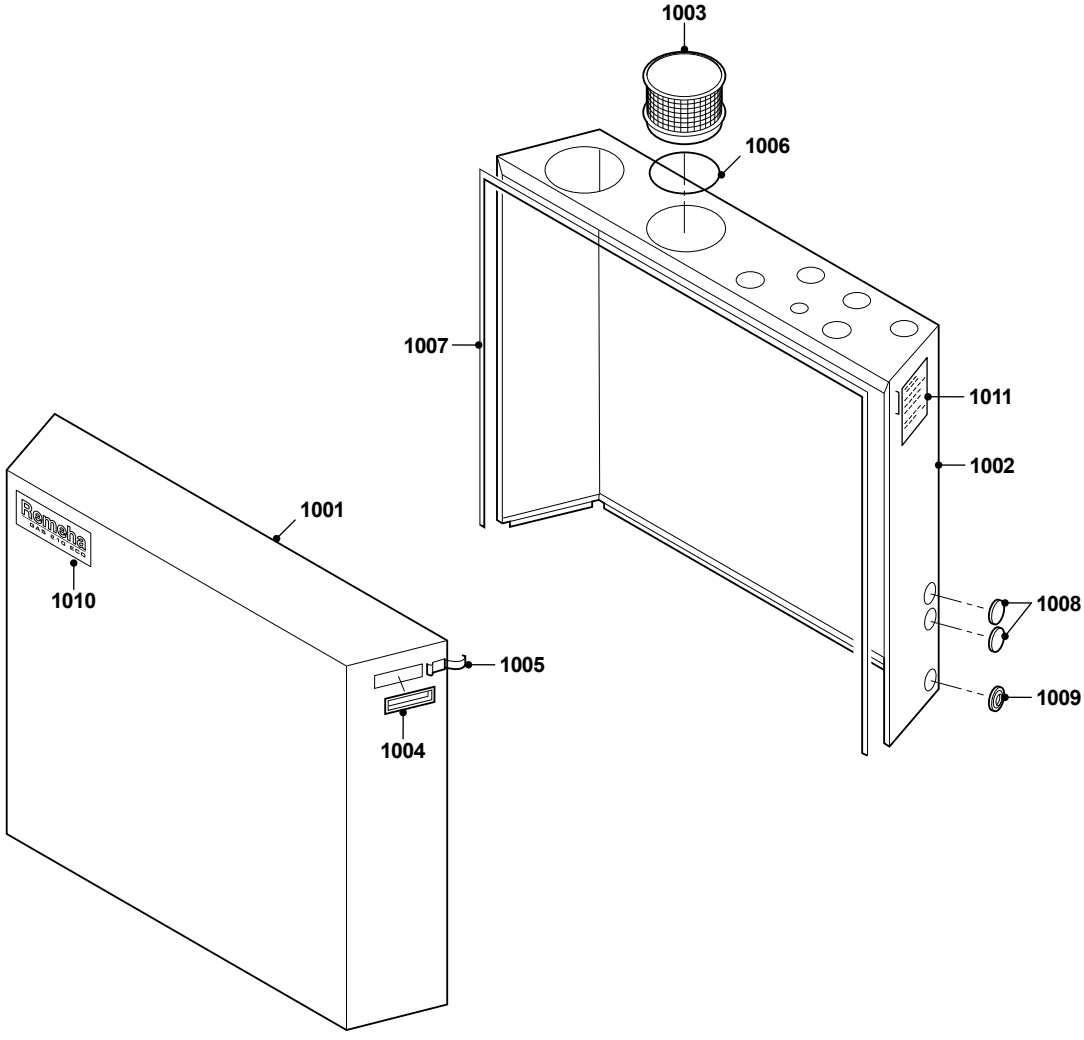

3

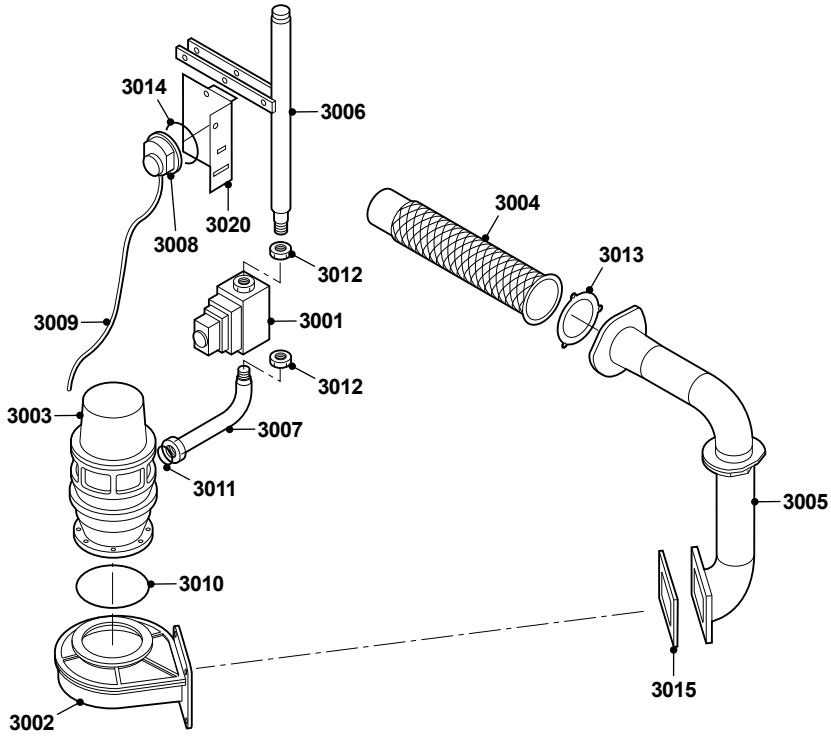
3014
3006
3004
3020
3008
3013
3012
3009
3001
3012
3003
3007
3011
3005
3010
3015
3002

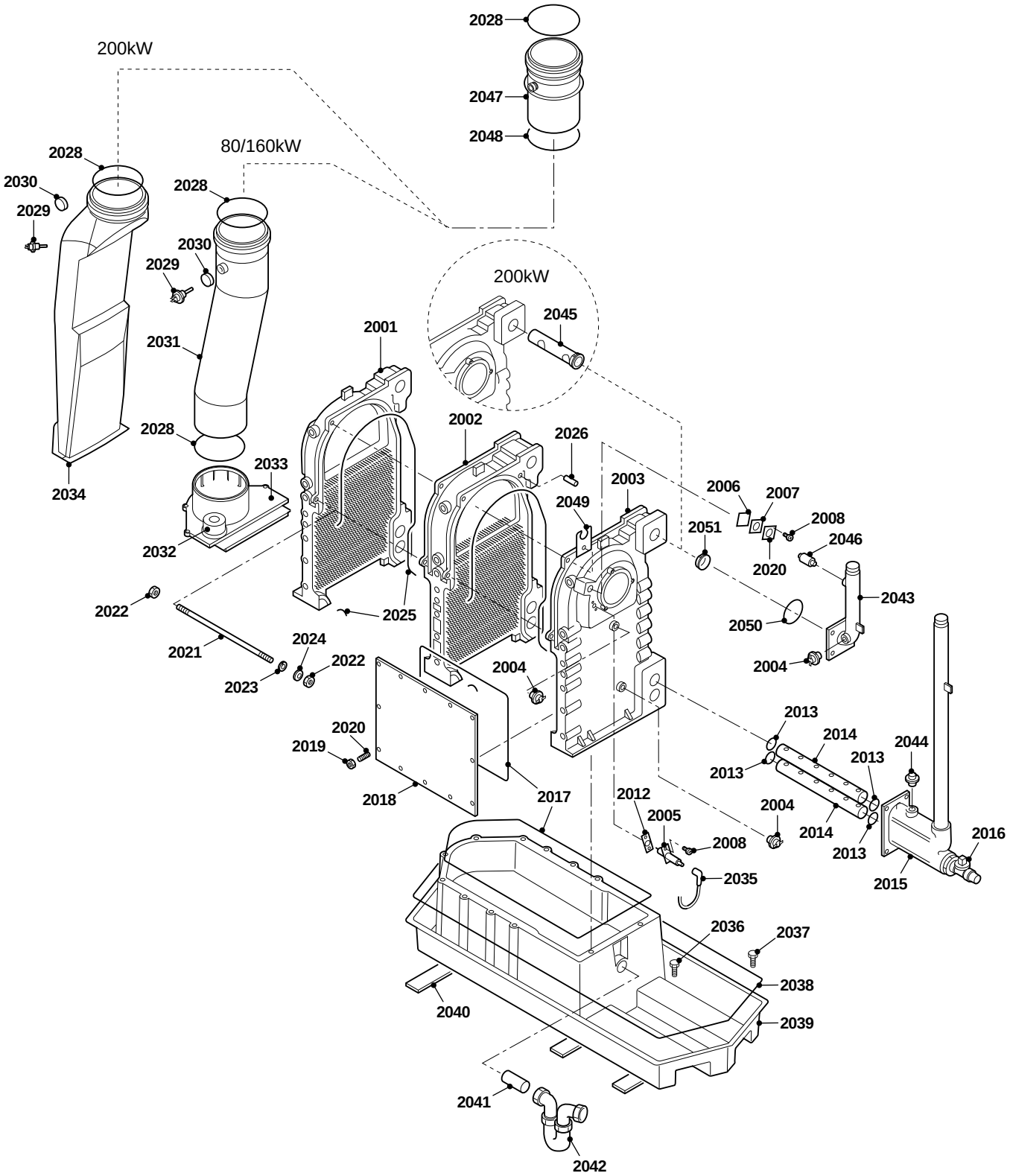
200kW
80/160kW
200kW
2028
2047
2048
2028
2030
2029
2028
2030
2029
2031
2028
2033
2032
2034
2045
2001
2002
2026
2003
2049
2006
2007
2008
2020
2051
2046
2043
2050
2004
2022
2021
2023
2024
2022
2025
2004
2013
2014
2013
2013
2044
2020
2019
2018
2017
2012
2005
2008
2004
2014
2013
2016
2015
2035
2036
2037
2038
2039
2040
2041
2042
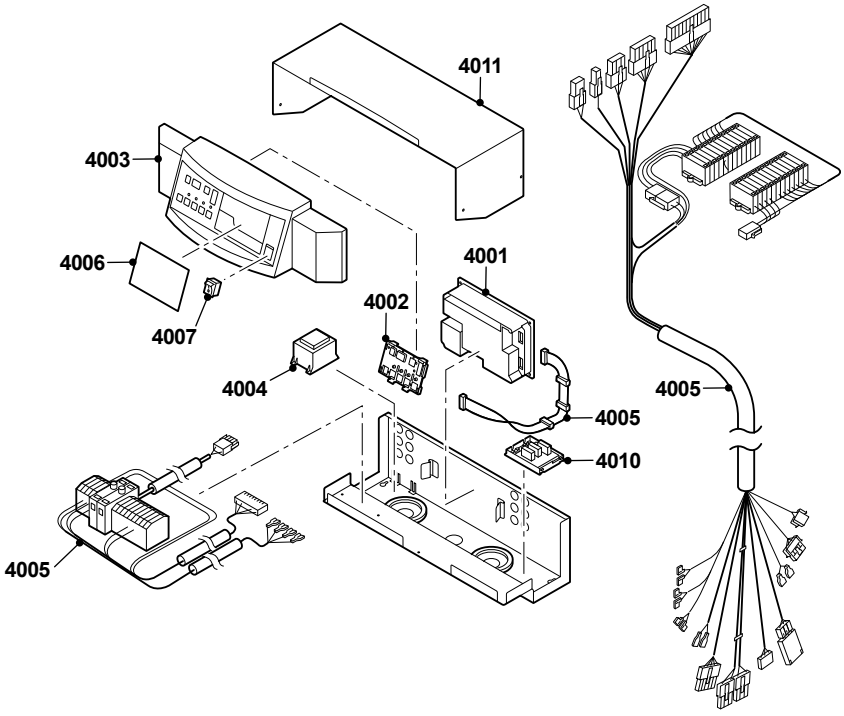
4